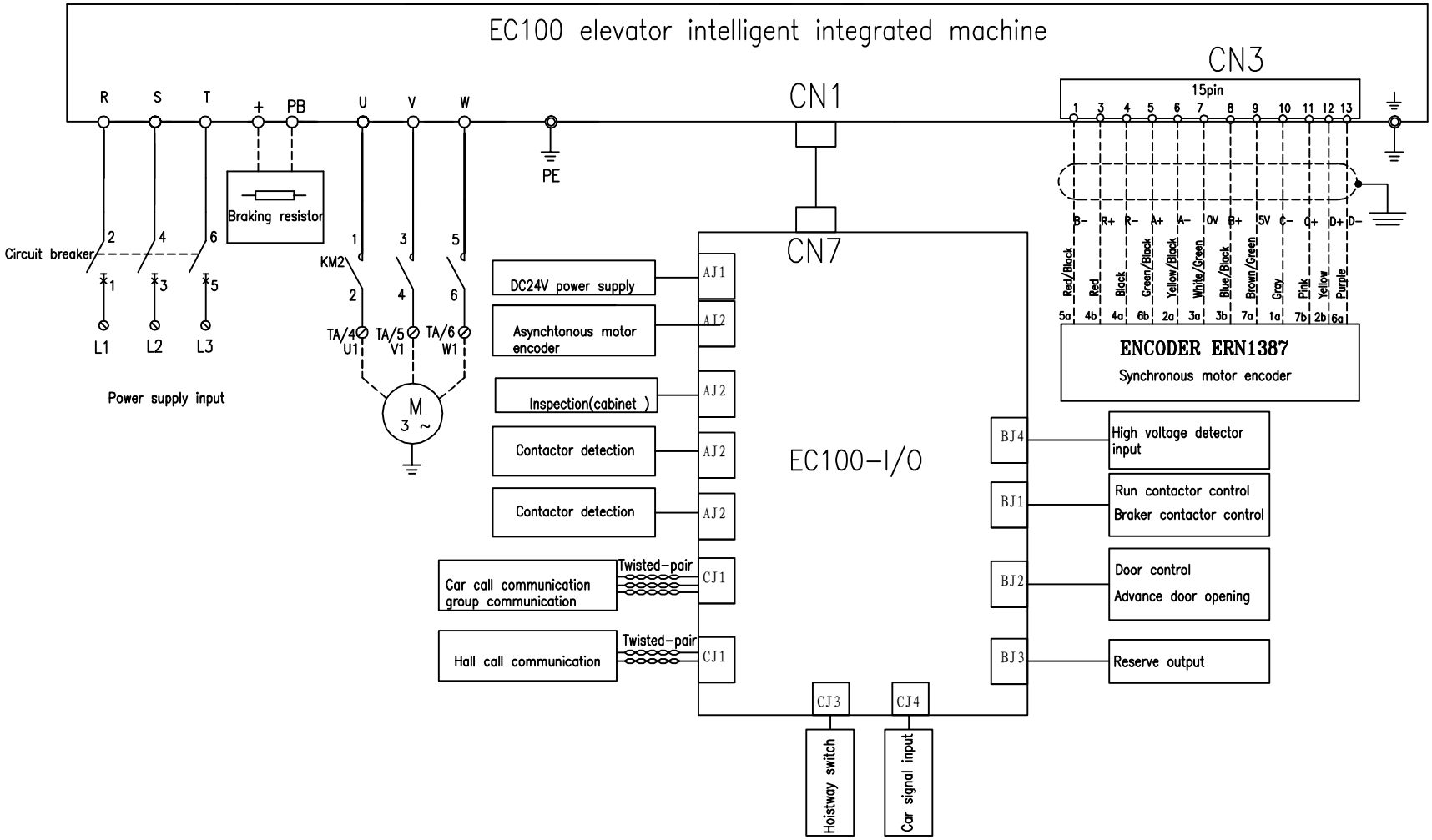

					绘 图 DRWN BY	杨志兴	标准化 STAD	杨志兴	无锡英威腾德仕卡勒科技有限公司 INVT Discovery Technology(Wuxi)Co.,Ltd.		APPAR 应 用 Electronic control system schematic
					设 计 DSND BY		批 准 APPD	邢国军			NAME 名 称 EC100 system diagram
					审 核 CHKD	邢国军			版 本 VERSION 4.0	重 量 WEIGHT	比 例 PROPORTION
标 记 SIGN	处 数 COUNT	更改内容 OBJECT	签 字 NAME	日 期 DATE	工 艺 TECD		日 期 DATE	2012.07.05	共 页	第 页	DWG.NO. 图 号 EC100-000

借(通)用件登记
描 图
描 校
CAD
旧底图总号
底图总号
签 字
日 期

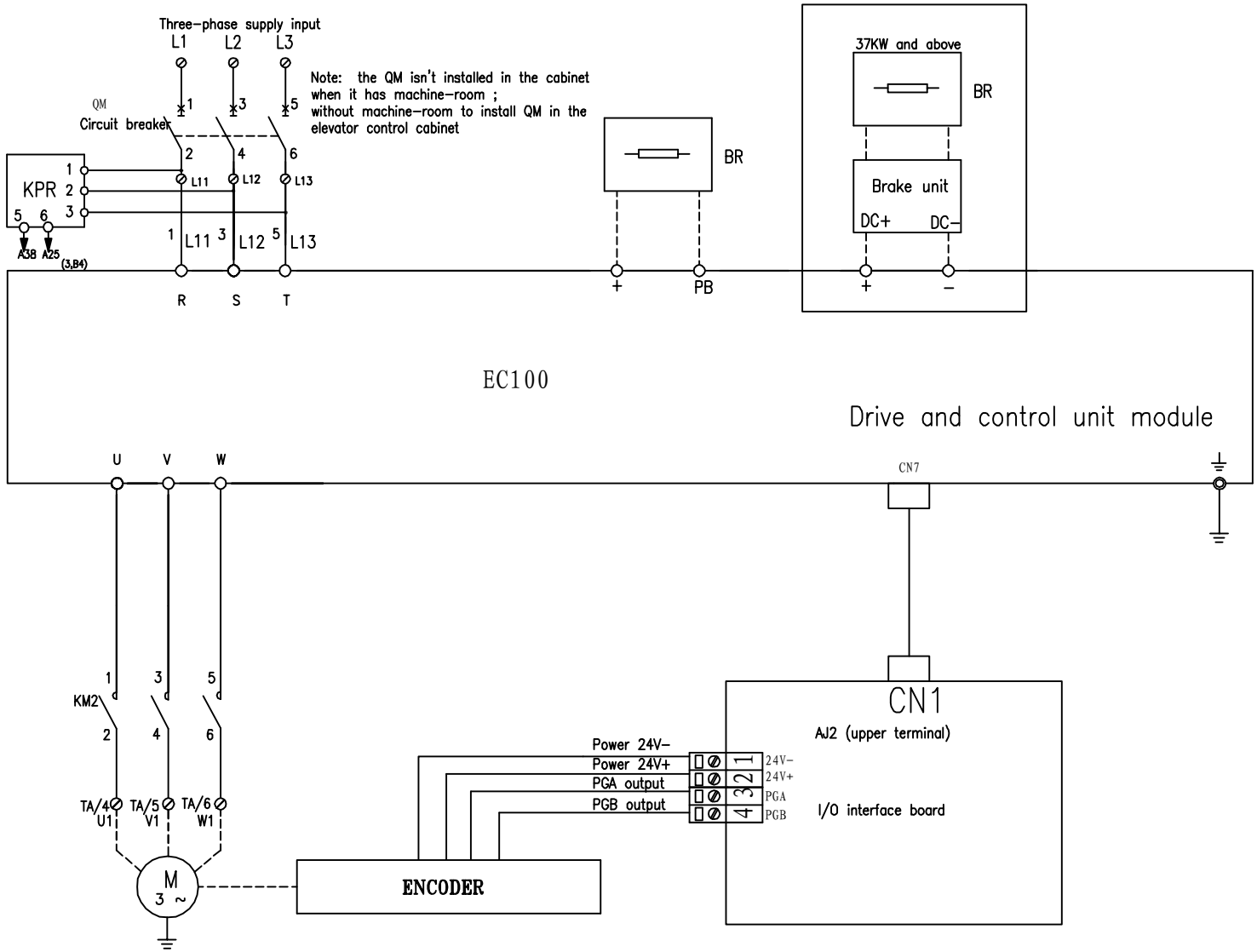

					绘图 DRWN BY	杨志兴	标准化 STAD	杨志兴	无锡英威腾德仕卡勒科技有限公司 INVT Discovery Technology(Wuxi)Co.,Ltd.	APPAR 应用	Electronic control system schematic
					设计 DSND BY		批准 APPD	邢国军		NAME 名称	Main driver circuit (asynchronous)
					审核 CHKD	邢国军			版本 VERSION: 4.0 / 重量 WEIGHT / 比例 PROPORTION	DWG.NO. 图号	EC100-001
标记 SIGN	处数 COUNT	更改内容 OBJECT	签字 NAME	日期 DATE	工艺 TECD		日期 DATE	2012.07.05	共 页 / 第 页		

借(通)用件登记
描 图
描 校
CAD
旧底图总号
底图总号
签 字
日 期

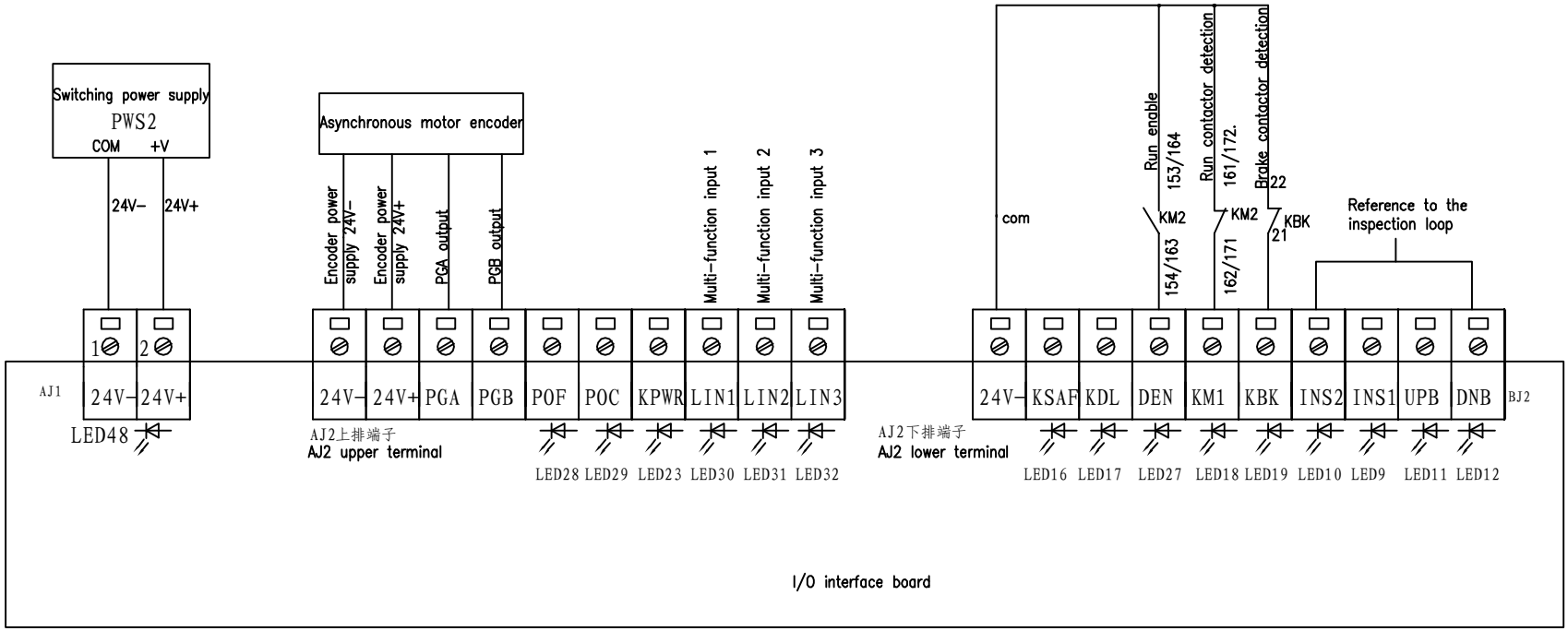

					绘图 DRWN BY	杨志兴	标准化 STAD	杨志兴	无锡英威腾德仕卡勒科技有限公司 INVT Discovery Technology(Wuxi)Co.,Ltd.	APPAR 应用	Electronic control system schematic
					设计 DSND BY		批准 APPD	邢国军	版本 VERSION / 重量 WEIGHT / 比例 PROPORTION	NAME 名称	I/O input circuit
					审核 CHKD	邢国军			4.0	DWG.NO. 图号	EC100-002A-1-T
标记 SIGN	处数 COUNT	更改内容 OBJECT	签字 NAME	日期 DATE	工艺 TECD		日期 DATE	2012.07.05	共 页 / 第 页		

借(通)用件登记
描图
描校
CAD
旧底图总号
底图总号
签字
日期

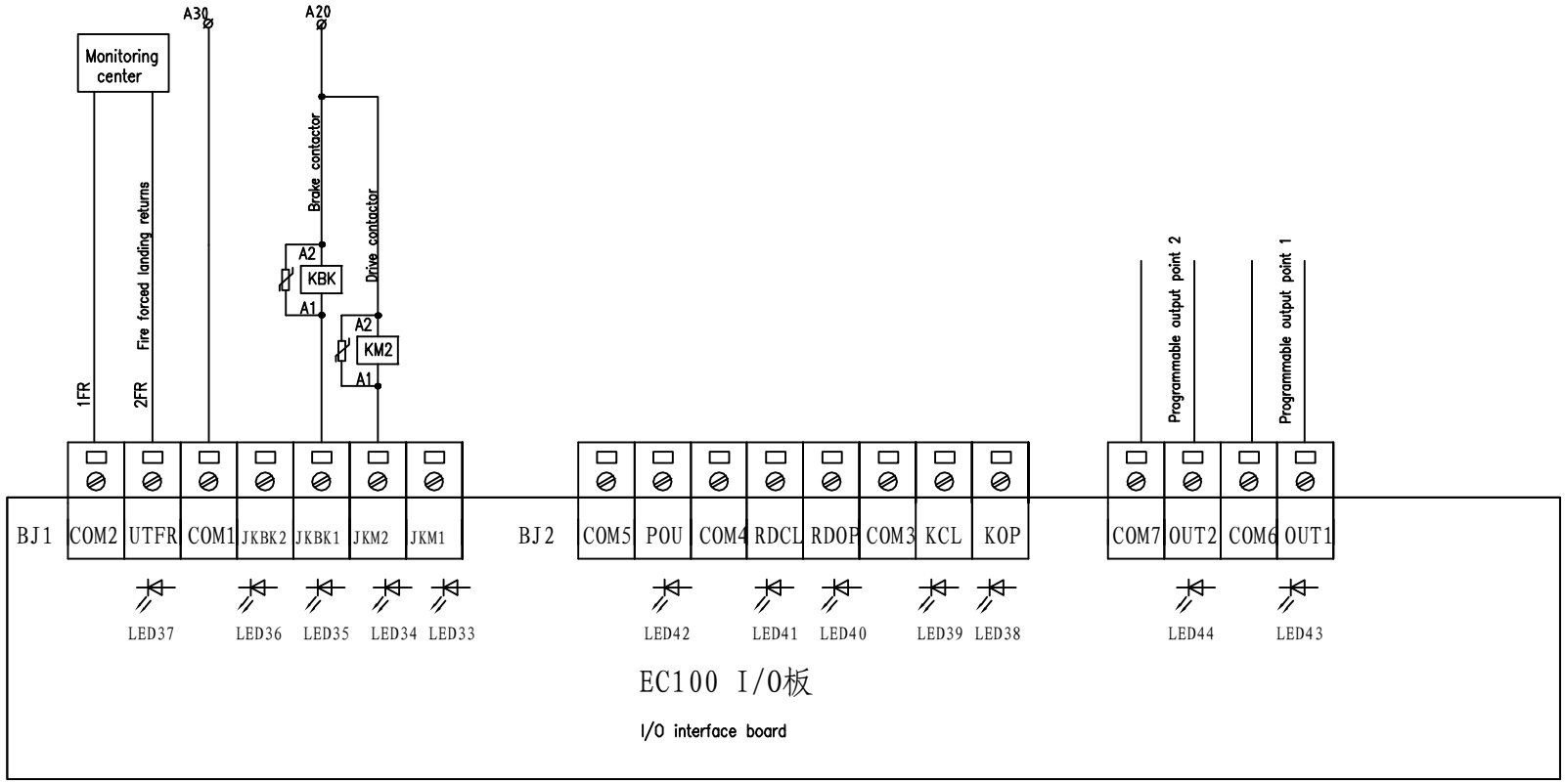

					绘 图 DRWN BY	杨志兴	标准化 STAD	杨志兴	无锡英威腾德仕卡勒科技有限公司 INVT Discovery Technology(Wuxi)Co.,Ltd.	APPAR 应 用	Electronic control system schematic
					设 计 DSND BY		批 准 APPD	邢国军	版 本 VERSION	重 量 WEIGHT	比 例 PROPORTION
					审 核 CHKD	邢国军			4.0		NAME 名 称 I/O output circuit
标 记 SIGN	处 数 COUNT	更改内容 OBJECT	签 字 NAME	日 期 DATE	工 艺 TECD		日 期 DATE	2012.07.05	共 页	第 页	DWG.NO. 图 号 EC100-002A-2-T

借(通)用件登记
描 图
描 校
CAD
旧底图总号
底图总号
签 字
日 期

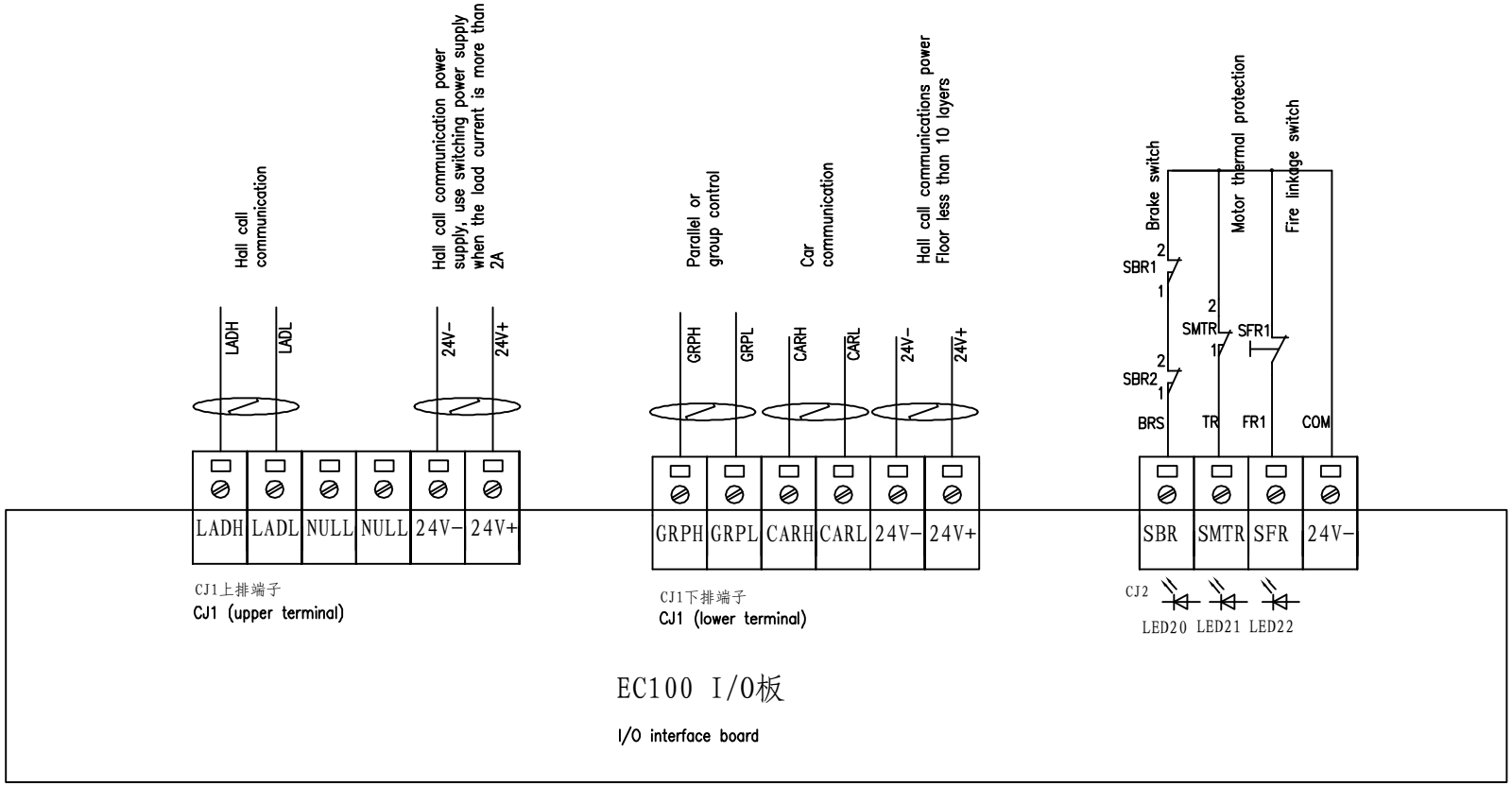

					绘图 DRWN BY	杨志兴	标准化 STAD	杨志兴	无锡英威腾德仕卡勒科技有限公司 INVT Discovery Technology(Wuxi)Co.,Ltd.	APPAR 应用	Electronic control system schematic
					设计 DSND BY		批准 APPD	邢国军	版本 VERSION / 重量 WEIGHT / 比例 PROPORTION	NAME 名称	I/O input circuit
					审核 CHKD	邢国军			4.0	DWG.NO. 图号	EC100-002A-3-T
标记 SIGN	处数 COUNT	更改内容 OBJECT	签字 NAME	日期 DATE	工艺 TECD		日期 DATE	2012.07.05	共 页 / 第 页		

借(通)用件登记
描图
描校
CAD
旧底图总号
底图总号
签字
日期

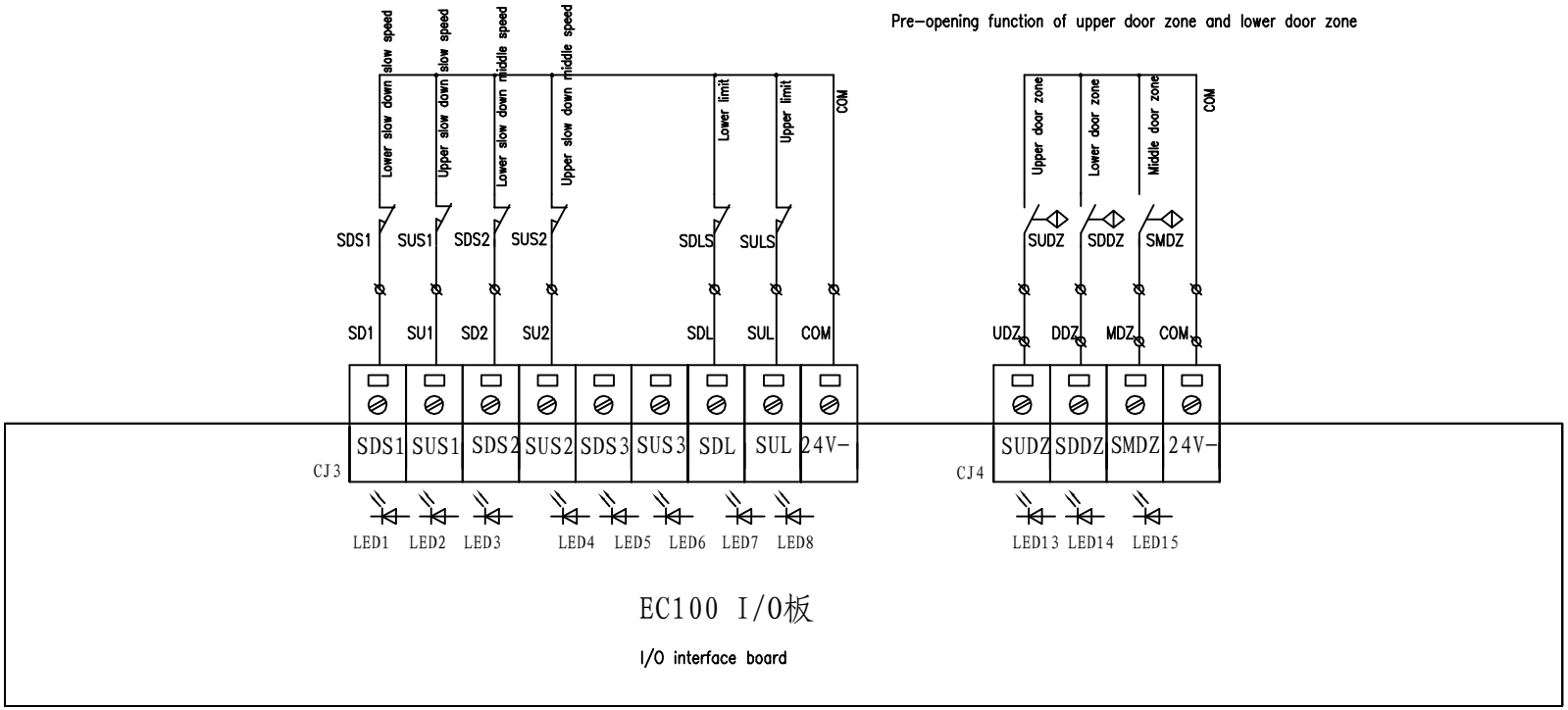

借(通)用件登记										
描 图										
描 校										
CAD										
旧底图总号										
底图总号					绘 图 DRWN BY	杨志兴	标准化 STAD	杨志兴	无锡英威腾德仕卡勒科技有限公司 INVT Discovery Technology(Wuxi)Co.,Ltd.	APPAR 应 用 Electronic control system schematic
签 字					设 计 DSND BY		批 准 APPD	邢国军	版 本 VERSION / 重 量 WEIGHT / 比 例 PROPORTION	NAME 名 称 I/O output circuit
日 期					审 核 CHKD	邢国军			4.0	DWG.NO. 图 号 EC100-002B-T
	标 记 SIGN	处 数 COUNT	更改内容 OBJECT	签 字 NAME	日 期 DATE	工 艺 TECD		日 期 DATE	2012.07.05	共 页 / 第 页

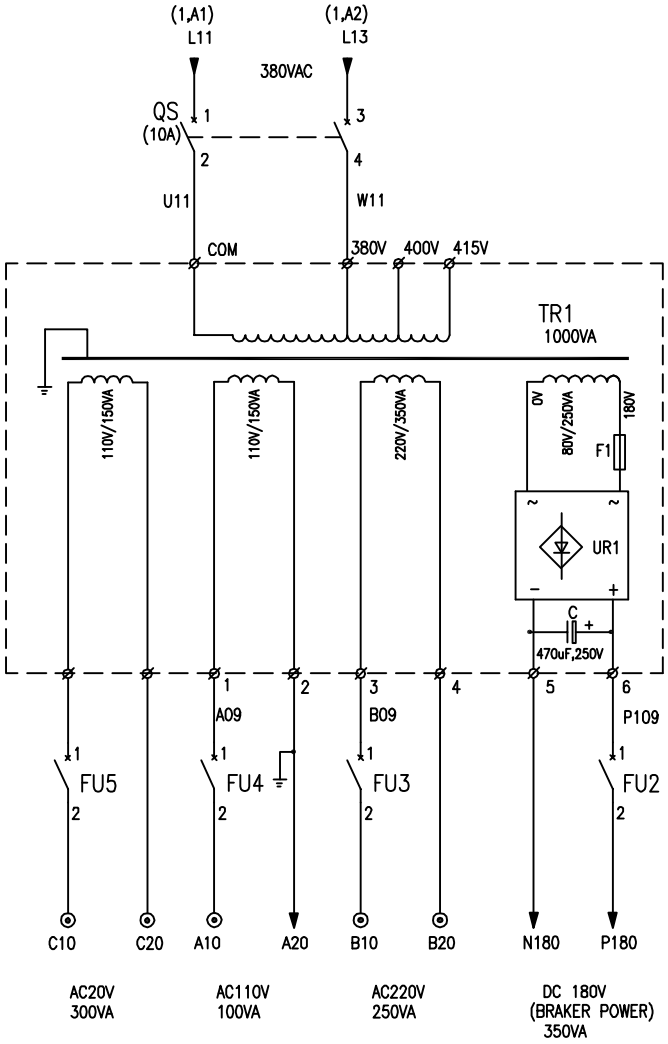

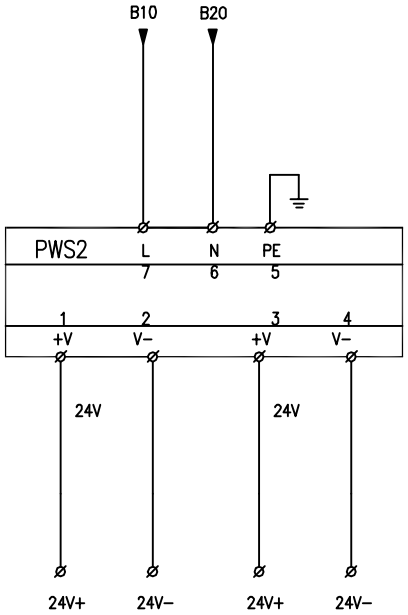

					绘 图 DRWN BY	杨志兴	标准化 STAD	杨志兴	无锡英威腾德仕卡勒科技有限公司 INVT Discovery Technology(Wuxi)Co.,Ltd.	APPAR 应 用	电控系统原理图
					设 计 DSND BY		批 准 APPD	邢国军	版 本 VERSION	重 量 WEIGHT	比 例 PROPORTION	NAME 名 称	控制电源回路DC180V抱闸
					审 核 CHKD	邢国军			4.0				
标 记 SIGN	处 数 COUNT	更改内容 OBJECT	签 字 NAME	日 期 DATE	工 艺 TECD		日 期 DATE	2012.07.02	共 页	第 页		DWG.NO. 图 号	EC100-003-T_TURKEY

借(通)用件登记
描 图
描 校
CAD
旧底图总号
底图总号
签 字
日 期

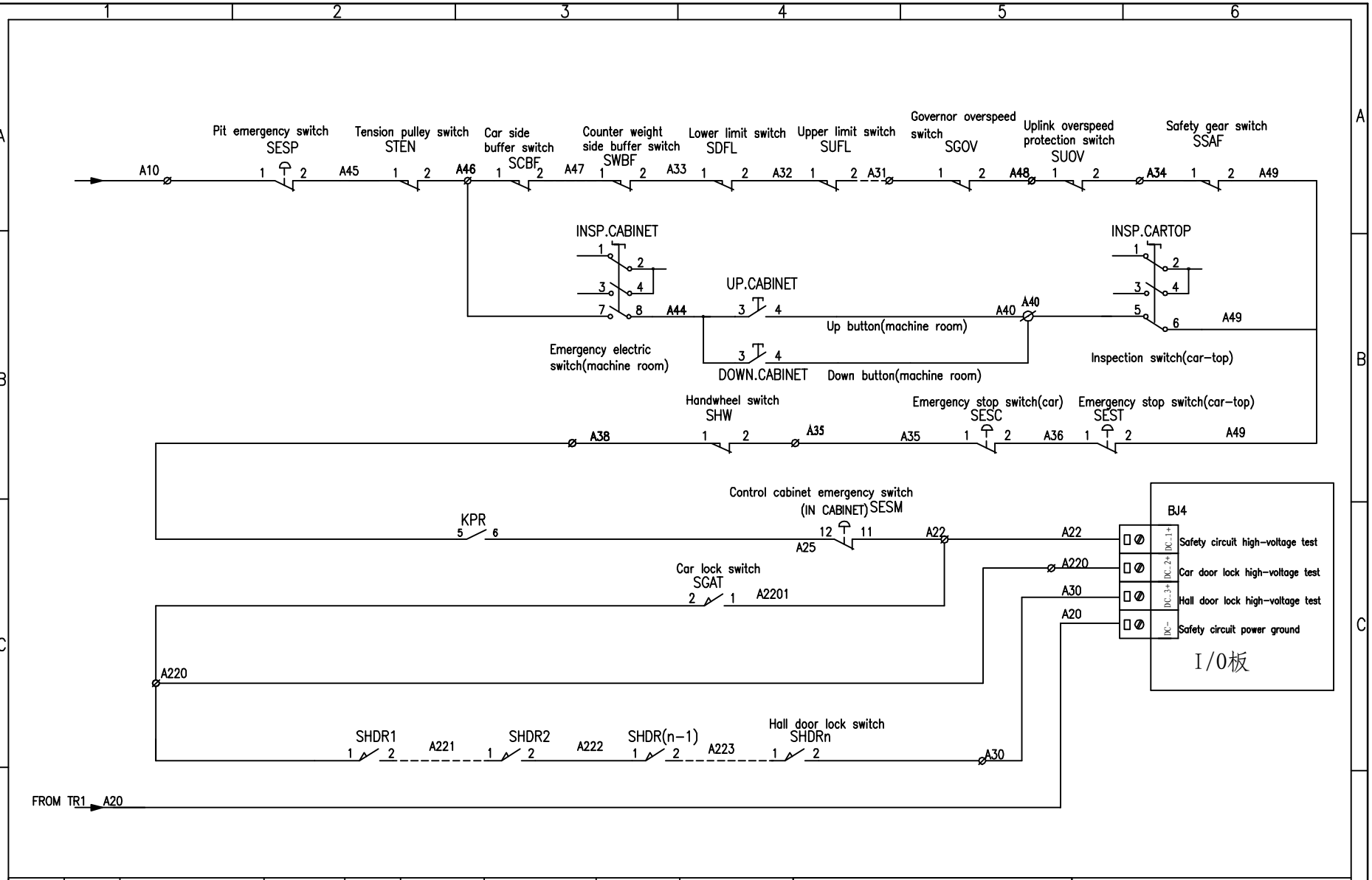

					绘 图 DRWN BY	杨志兴	标准化 STAD	杨志兴	无锡英威腾德仕卡勒科技有限公司 INVT Discovery Technology(Wuxi)Co.,Ltd.			APPAR 应 用 Electronic control system schematic
					设 计 DSND BY		批 准 APPD	邢国军				NAME 名 称 Safety circuit
					审 核 CHKD	邢国军			版 本 VERSION	重 量 WEIGHT	比 例 PROPORTION	
标 记 SIGN	处 数 COUNT	更改内容 OBJECT	签 字 NAME	日 期 DATE	工 艺 TECD		日 期 DATE	2012.07.05	4.0			DWG.NO. 图 号 EC100-004-T
									共 页	第 页		

借(通)用件登记
描 图
描 校
CAD
旧底图总号
底图总号
签 字
日 期

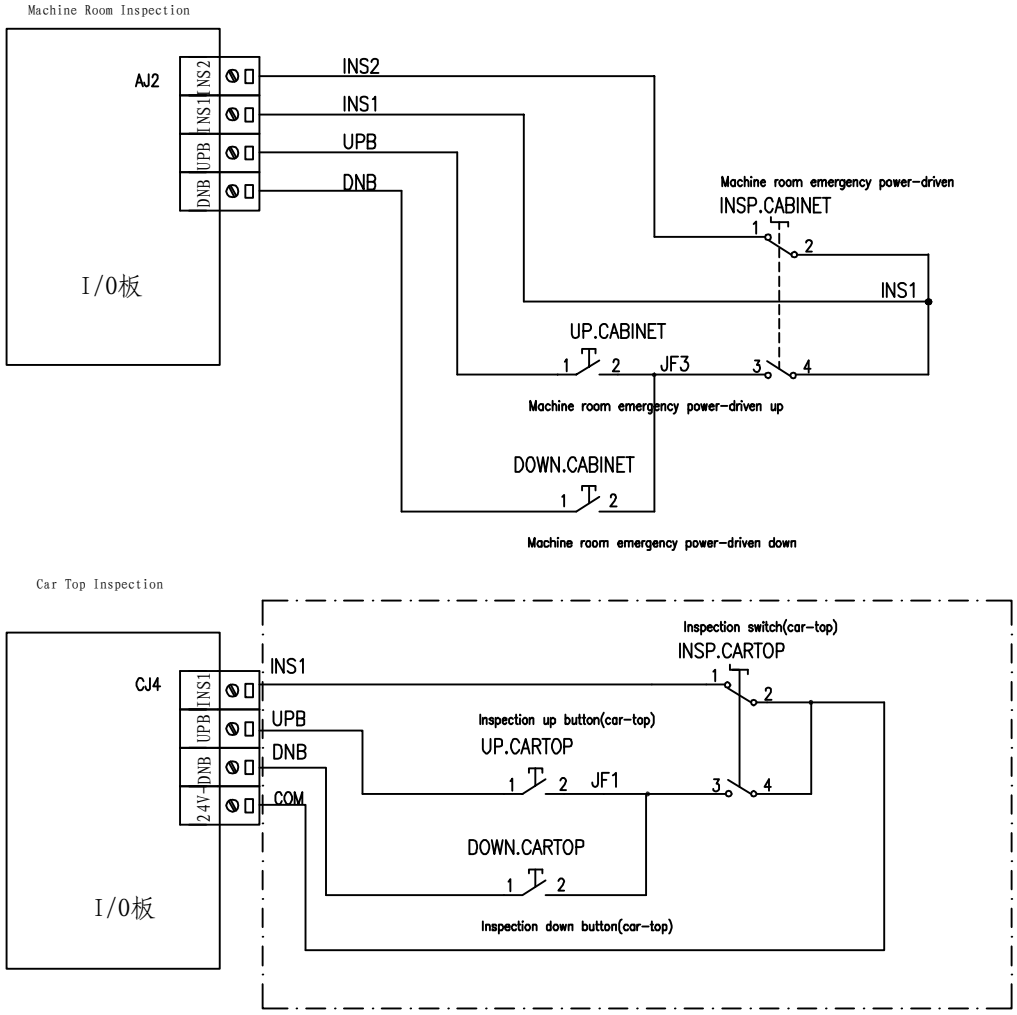

					绘图 DRWN BY	杨志兴	标准化 STAD	杨志兴	无锡英威腾德仕卡勒科技有限公司 INVT Discovery Technology(Wuxi)Co.,Ltd.	APPAR 应用	Electronic control system schematic
					设计 DSND BY		批准 APPD	邢国军	版本 VERSION / 重量 WEIGHT / 比例 PROPORTION	NAME 名称	Overhaul circuit
					审核 CHKD	邢国军			4.0	DWG.NO. 图号	EC100-005-T
标记 SIGN	处数 COUNT	更改内容 OBJECT	签字 NAME	日期 DATE	工艺 TECD		日期 DATE	2012.07.05	共 页 / 第 页		

借(通)用件登记
描 图
描 校
CAD
旧底图总号
底图总号
签 字
日 期

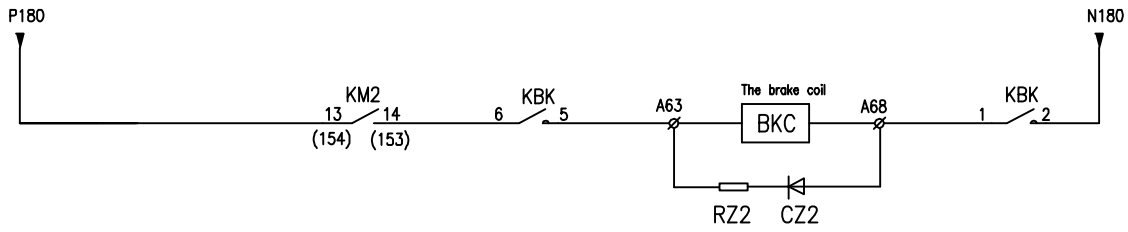

借(通)用件登记											
描　图											
描　校											
CAD											
旧底图总号											
底图总号					绘　图 DRWN BY	杨志兴	标准化 STAD	杨志兴	无锡英威腾德仕卡勒科技有限公司 INVT Discovery Technology(Wuxi)Co.,Ltd.	APPAR 应　用	Electronic control system schematic
签　字					设　计 DSND BY		批　准 APPD	邢国军	版　本 VERSION	重　量 WEIGHT	比　例 PROPORTION
					审　核 CHKD	邢国军			4.0		
日　期	标　记 SIGN	处　数 COUNT	更改内容 OBJECT	签　字 NAME	日　期 DATE	工　艺 TECD		日　期 DATE	2012.07.05	共　页	第　页

NAME 名　称: Brake circuit

DWG.NO. 图　号: EC100-006A_TURKEY

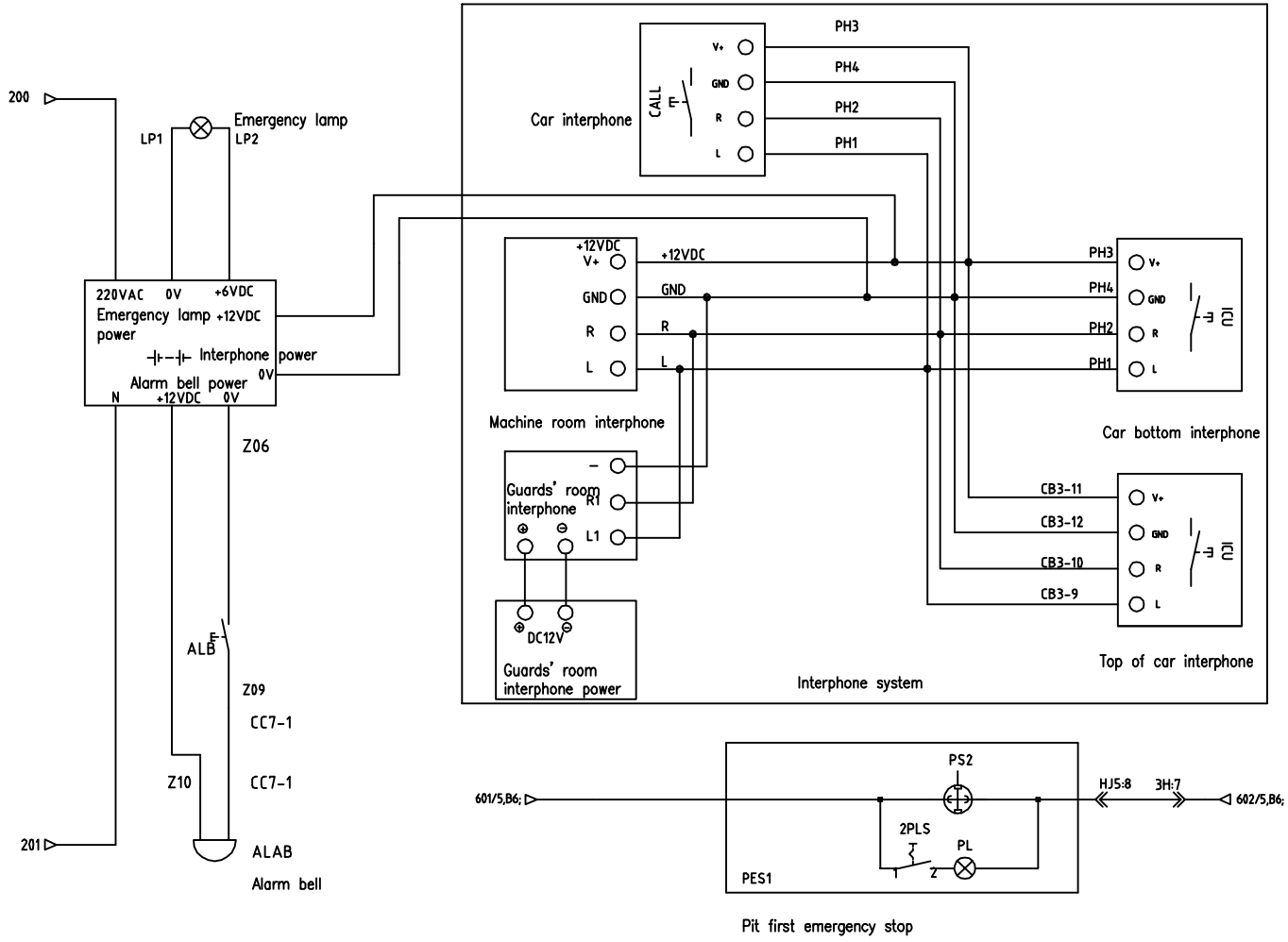

					绘图 DRWN BY	杨志兴	标准化 STAD	杨志兴	无锡英威腾德仕卡勒科技有限公司 INVT Discovery Technology(Wuxi)Co.,Ltd.	APPAR 应用	Electronic control system schematic
					设计 DSND BY		批准 APPD	邢国军		NAME 名称	Interphone and emergency power
					审核 CHKD	邢国军			版本 VERSION 4.0 / 重量 WEIGHT / 比例 PROPORTION	DWG.NO. 图号	EC100-008-T
标记 SIGN	处数 COUNT	更改内容 OBJECT	签字 NAME	日期 DATE	工艺 TECD		日期 DATE	2012.07.05	共 页 / 第 页		

借(通)用件登记
描图
描校
CAD
旧底图总号
底图总号
签字
日期

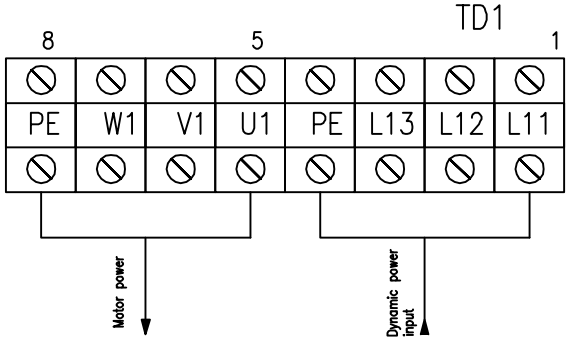

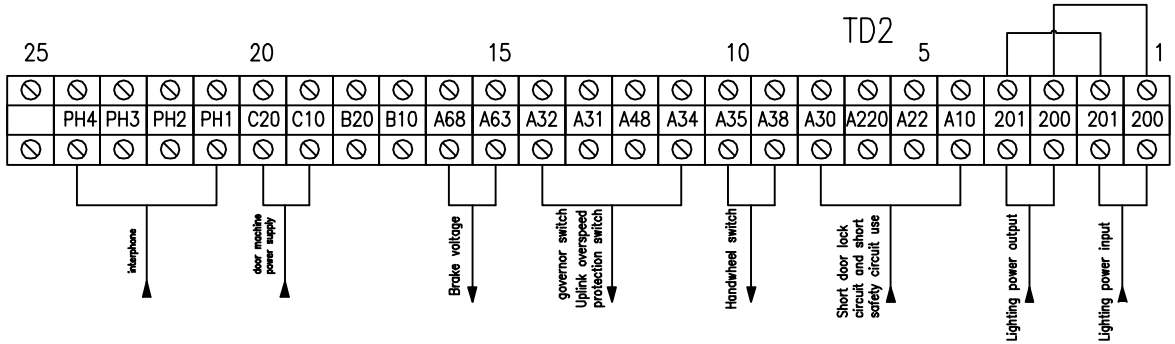

借(通)用件登记											
描　图											
描　校											
CAD											
旧底图总号											
底图总号					绘　图 DRWN BY	杨志兴	标准化 STAD	杨志兴	无锡英威腾德仕卡勒科技有限公司 INVT Discovery Technology(Wuxi)Co.,Ltd.	APPAR 应　用	Electronic control system schematic
签　字					设　计 DSND BY		批　准 APPD	邢国军	版　本 VERSION	重　量 WEIGHT	比　例 PROPORTION
					审　核 CHKD	邢国军				NAME 名　称	Control cabinet terminal blocks drawing with machine room
日　期	标　记 SIGN	处　数 COUNT	更改内容 OBJECT	签　字 NAME	日　期 DATE	工　艺 TECD		日　期 DATE	2012.07.05	4.0	DWG.NO. 图　号 EC100-009-T_TURKEY
										共　页	第　页

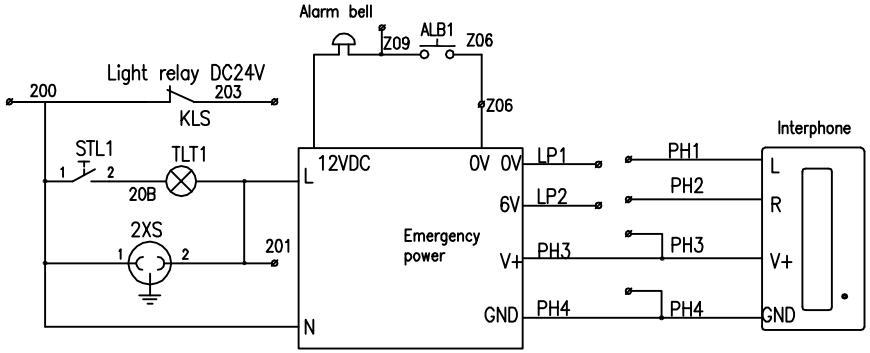

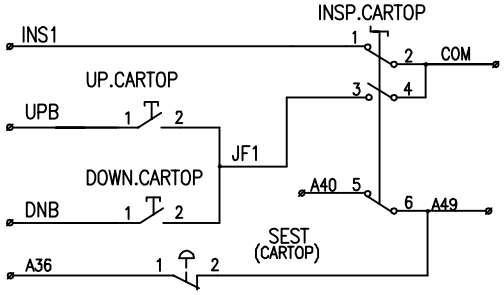

44				40					35		33
	24V+	24V-	485A	485B	Z06	Z09	LP1	LP2	203	204	205

75					70					65				60					
		OL	LL	FL	SE	CMM	CMM	CMM	DCL	DOL	DCM	DC	DO	RDCL	RDOL	RDCM	RDC	RDO	RSE

32		30					25					20					15					10					5				1	
PE	PE	PE	PE	PE	CARH	CARL	24V-	24V+	200	201	A34	A36	A49	A40	A35	A22	A220	B10	B10	B20	B20	COM	UDZ	DDZ	INS1	UPB	DNB	PH1	PH2	PH3	PH4	TD-ct

借(通)用件登记									
描　图									
描　校									
CAD									
旧底图总号									
底图总号									
签　字									
日　期									
标记 SIGN	处数 COUNT	更改内容 OBJECT	签字 NAME	日期 DATE	工艺 TECD		日期 DATE	2012.07.05	

绘图 DRWN BY	杨志兴	标准化 STAD	杨志兴
设计 DSND BY		批准 APPD	邢国军
审核 CHKD	邢国军		

无锡英威腾德仕卡勒科技有限公司
INVT Discovery Technology(Wuxi)Co.,Ltd.

版本 VERSION	重量 WEIGHT	比例 PROPORTION
4.0		
共　页	第　页	

APPAR 应用: Electronic control system schematic

NAME 名称: CTB

DWG.NO. 图号: EC100-14-1-T-CTB

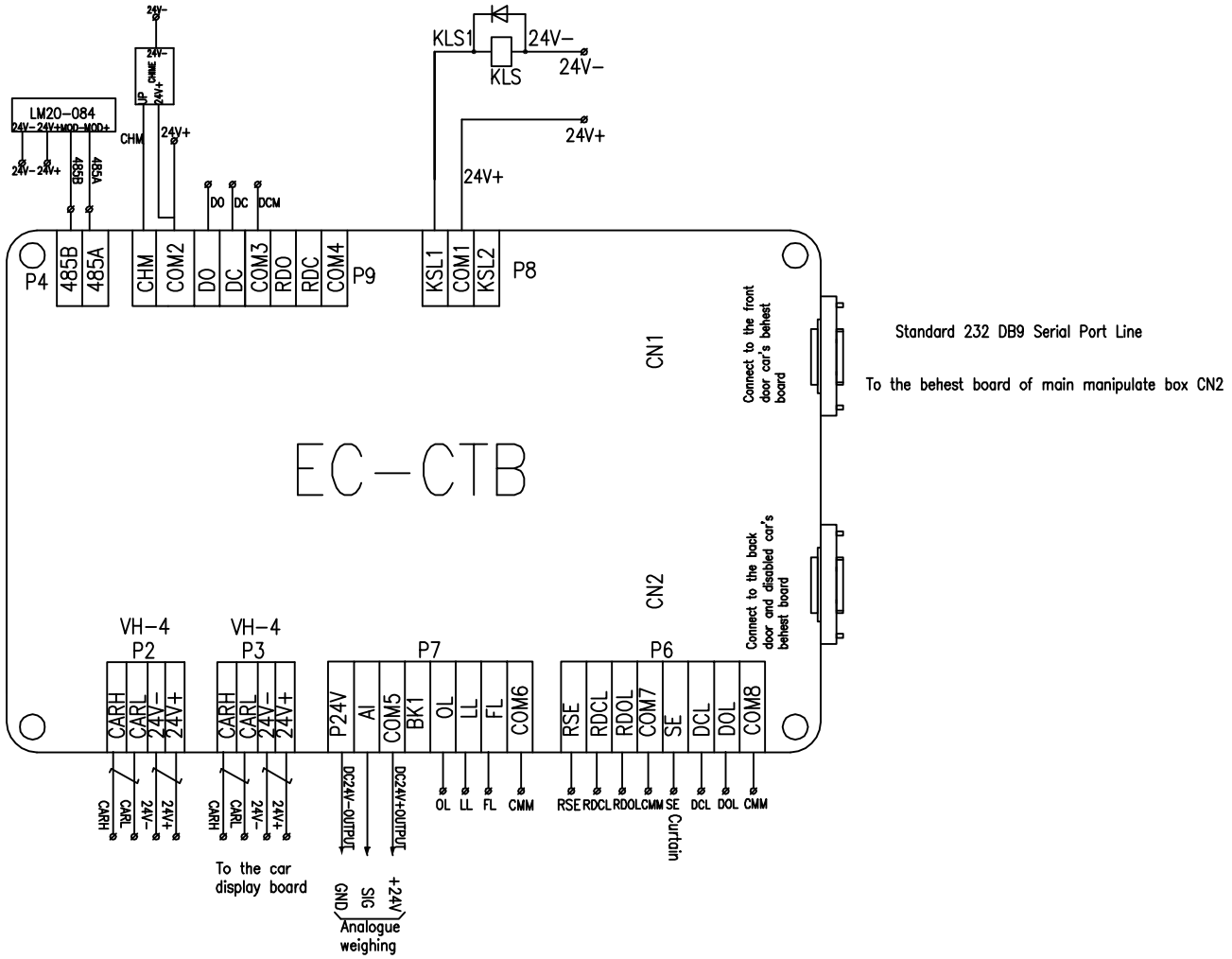

					绘 图 DRWN BY	杨志兴	标准化 STAD	杨志兴	无锡英威腾德仕卡勒科技有限公司 INVT Discovery Technology(Wuxi)Co.,Ltd.	APPAR 应 用	Electronic control system schematic
					设 计 DSND BY		批 准 APPD	邢国军	版 本 VERSION	重 量 WEIGHT	比 例 PROPORTION
					审 核 CHKD	邢国军			4.0		
标 记 SIGN	处 数 COUNT	更改内容 OBJECT	签 字 NAME	日 期 DATE	工 艺 TECD		日 期 DATE	2012.07.05	共 页	第 页	

NAME 名 称: CTB

DWG.NO. 图 号: EC100-14-2-T-CTB

借(通)用件登记
描 图
描 校
CAD
旧底图总号
底图总号
签 字
日 期

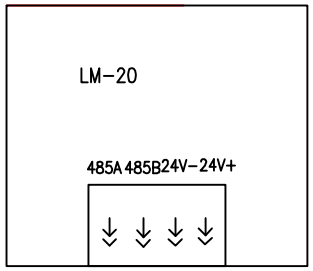

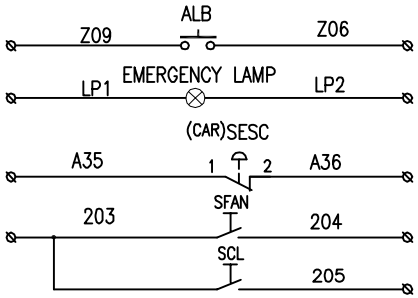

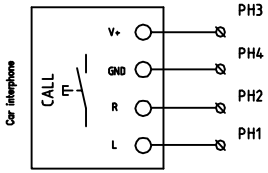

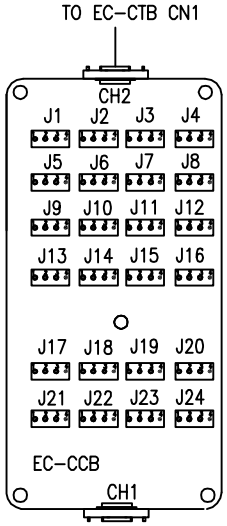

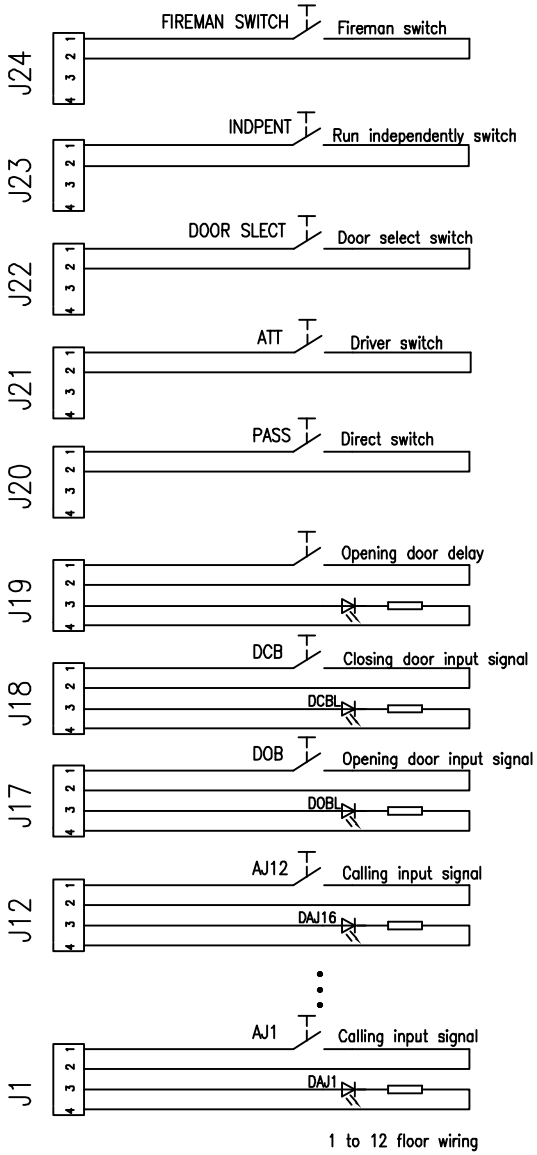

18			15					10					5				1
	24V+	24V-	485A	485B	PH4	PH3	PH2	PH1	A35	A36	Z06	Z09	LP1	LP2	203	204	205

					绘 图 DRWN BY	杨志兴	标准化 STAD	杨志兴	无锡英威腾德仕卡勒科技有限公司 INVT Discovery Technology(Wuxi)Co.,Ltd.	APPAR 应 用	Electronic control system schematic
					设 计 DSND BY		批 准 APPD	邢国军		NAME 名 称	manipulate box
					审 核 CHKD	邢国军			版 本 VERSION: 4.0 / 重 量 WEIGHT / 比 例 PROPORTION		
标 记 SIGN	处 数 COUNT	更改内容 OBJECT	签 字 NAME	日 期 DATE	工 艺 TECD		日 期 DATE	2012.07.05	共 页 / 第 页	DWG.NO. 图 号	EC100-009-T_TURKEY

借(通)用件登记
描 图
描 校
CAD
旧底图总号
底图总号
签 字
日 期

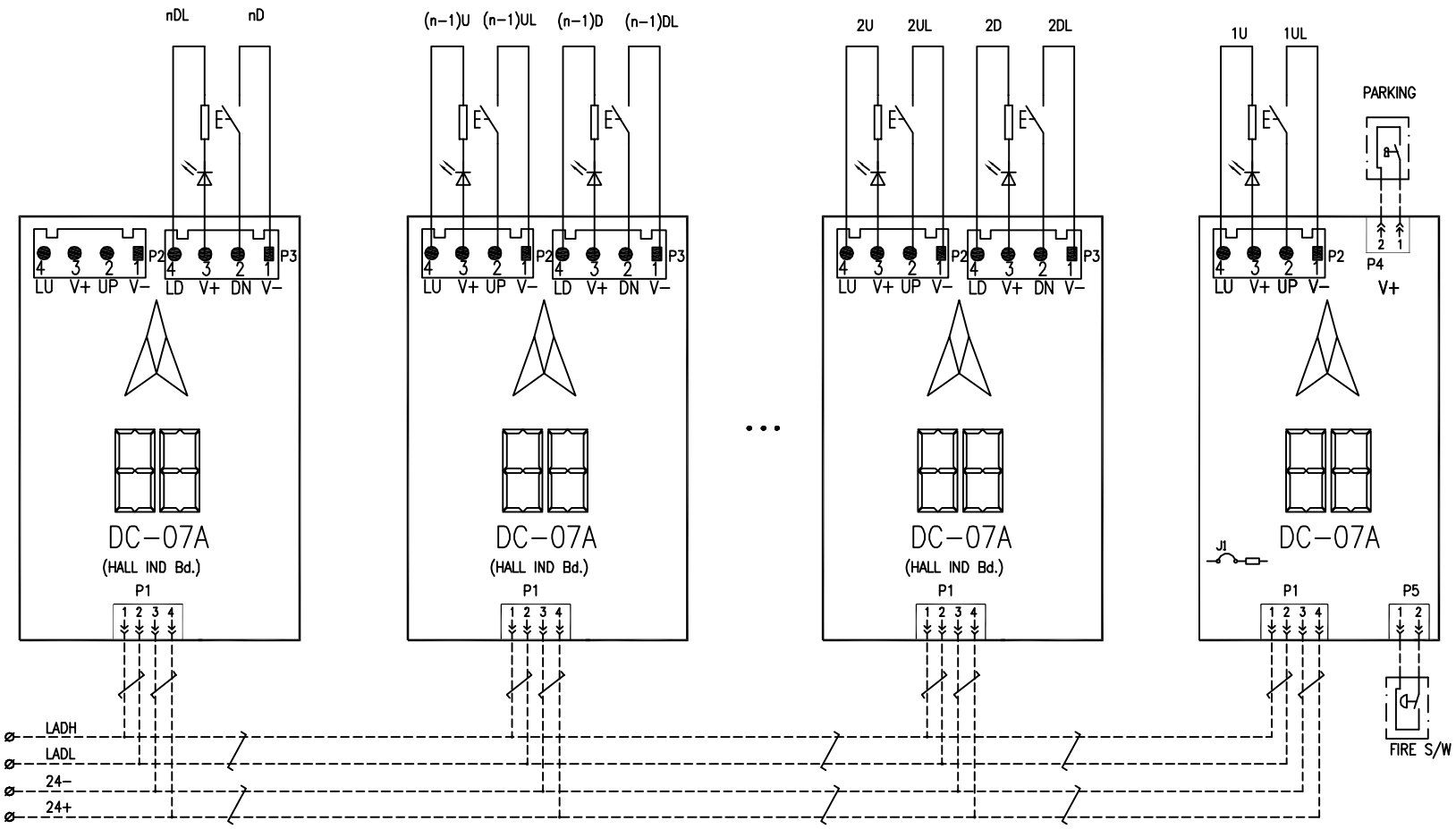

					绘 图 DRWN BY	杨志兴	标准化 STAD	杨志兴	无锡英威腾德仕卡勒科技有限公司 INVT Discovery Technology(Wuxi)Co.,Ltd.		APPAR 应 用 Electronic control system schematic
					设 计 DSND BY		批 准 APPD	邢国军			NAME 名 称 Calling wiring diagram
					审 核 CHKD	邢国军			版 本 VERSION 4.0	重 量 WEIGHT	比 例 PROPORTION
标 记 SIGN	处 数 COUNT	更改内容 OBJECT	签 字 NAME	日 期 DATE	工 艺 TECD		日 期 DATE	2012.07.05	共 页	第 页	DWG.NO. 图 号 EC100-020B-T

借(通)用件登记
描 图
描 校
CAD
旧底图总号
底图总号
签 字
日 期

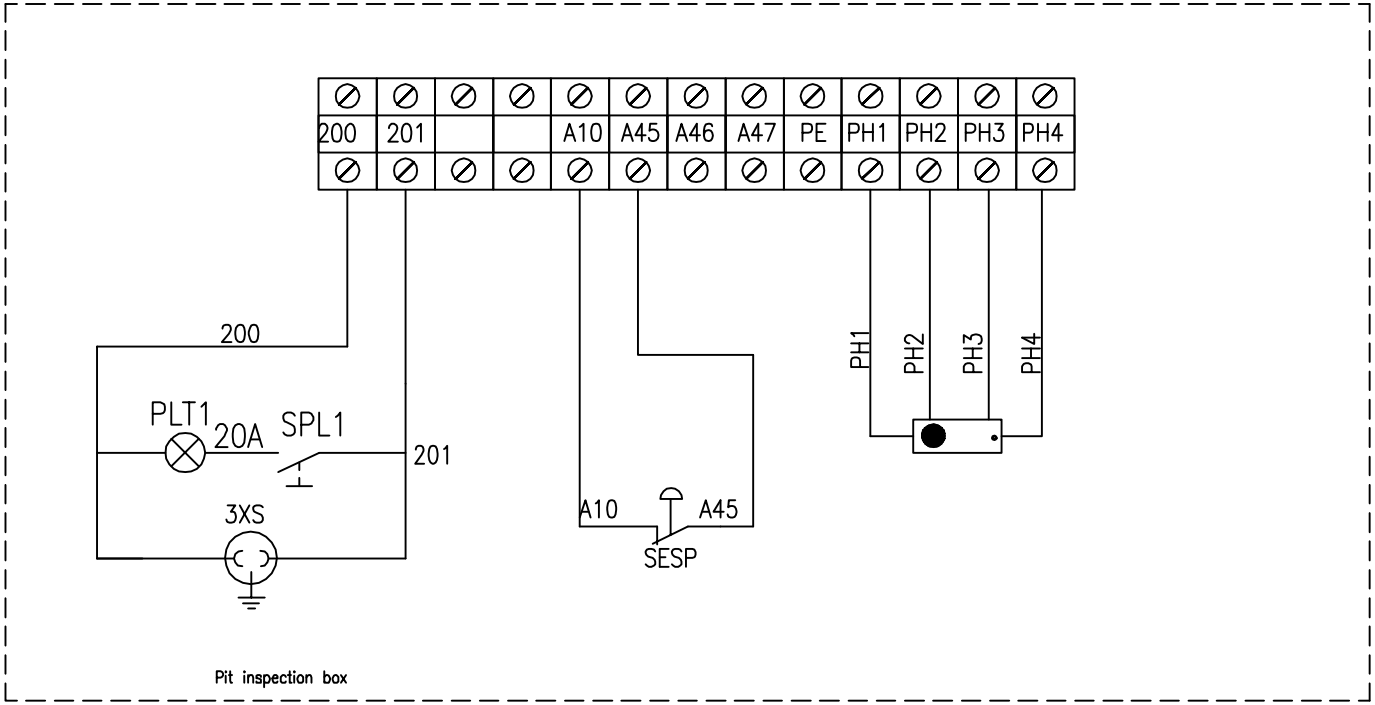

借(通)用件登记															
描　图															
描　校															
CAD															
旧底图总号															
底图总号					绘　图 DRWN BY	杨志兴	标准化 STAD	杨志兴	无锡英威腾德仕卡勒科技有限公司 INVT Discovery Technology(Wuxi)Co.,Ltd.			APPAR 应　用	Electronic control system schematic		
签　字					设　计 DSND BY		批　准 APPD	邢国军				NAME 名　称	Pit inspection box electrical diagram		
					审　核 CHKD	邢国军			版　本 VERSION	重　量 WEIGHT	比　例 PROPORTION				
日　期									4.0			DWG.NO. 图　号	EC100-013		
	标　记 SIGN	处　数 COUNT	更改内容 OBJECT	签　字 NAME	日　期 DATE	工　艺 TECD		日　期 DATE	2012.07.05	共　页	第　页				

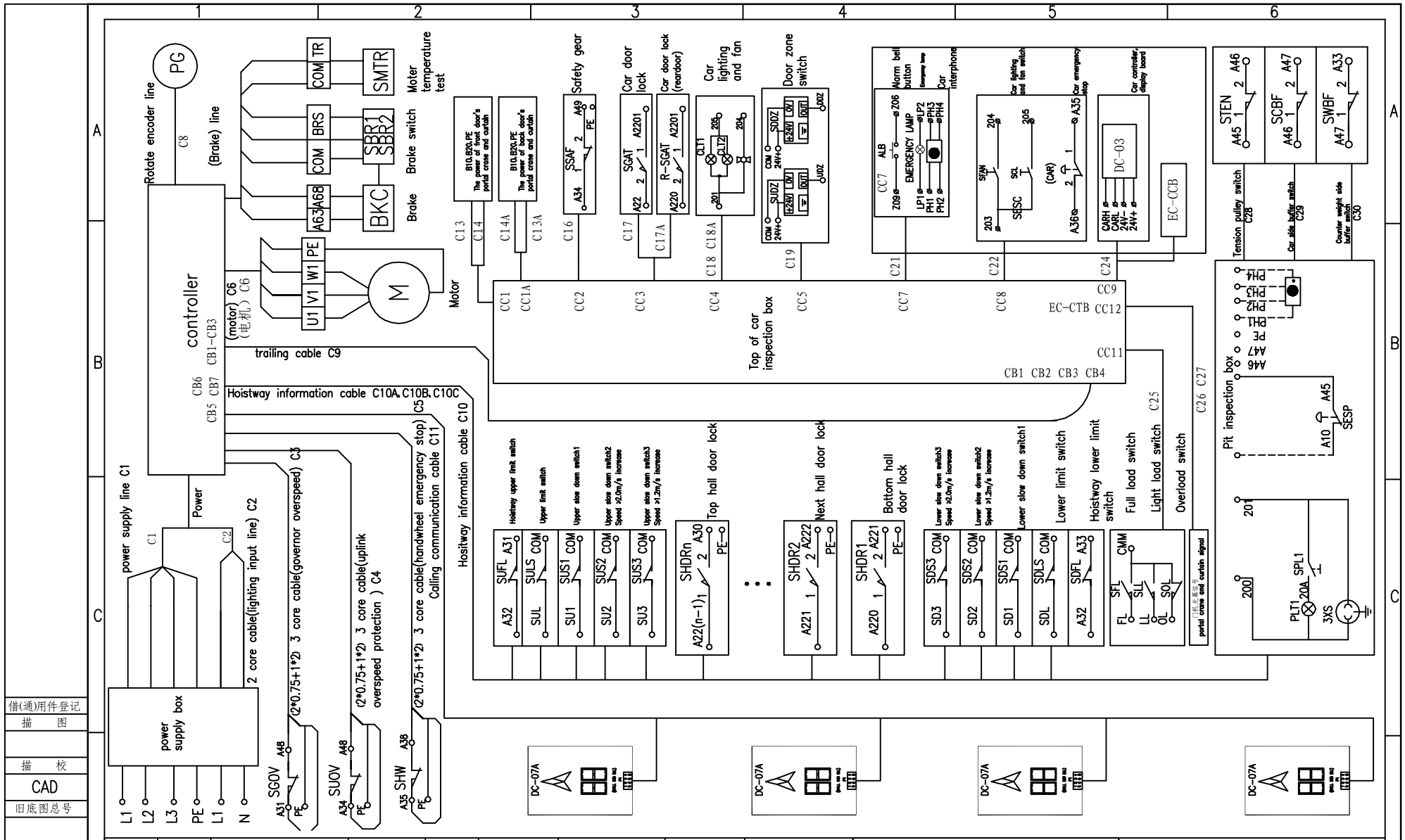

借(通)用件登记	
描　图	
描　校	CAD
旧底图总号	
底图总号	
签　字	
日　期	

标记 SIGN	处数 COUNT	更改内容 OBJECT	签字 NAME	日期 DATE	工艺 TECD		日期 DATE	2012.07.05
					绘图 DRWN BY	杨志兴	标准化 STAD	杨志兴
					设计 DSND BY		批准 APPD	邢国军
					审核 CHKD	邢国军		

无锡英威腾德仕卡勒科技有限公司
INVT Discovery Technology(Wuxi)Co.,Ltd.

版本 VERSION	重量 WEIGHT	比例 PROPORTION
4.0		
共　页	第　页	

APPAR 应用 Electronic control system schematic

NAME 名称 drawing

DWG.NO. 图号 EC100-014A

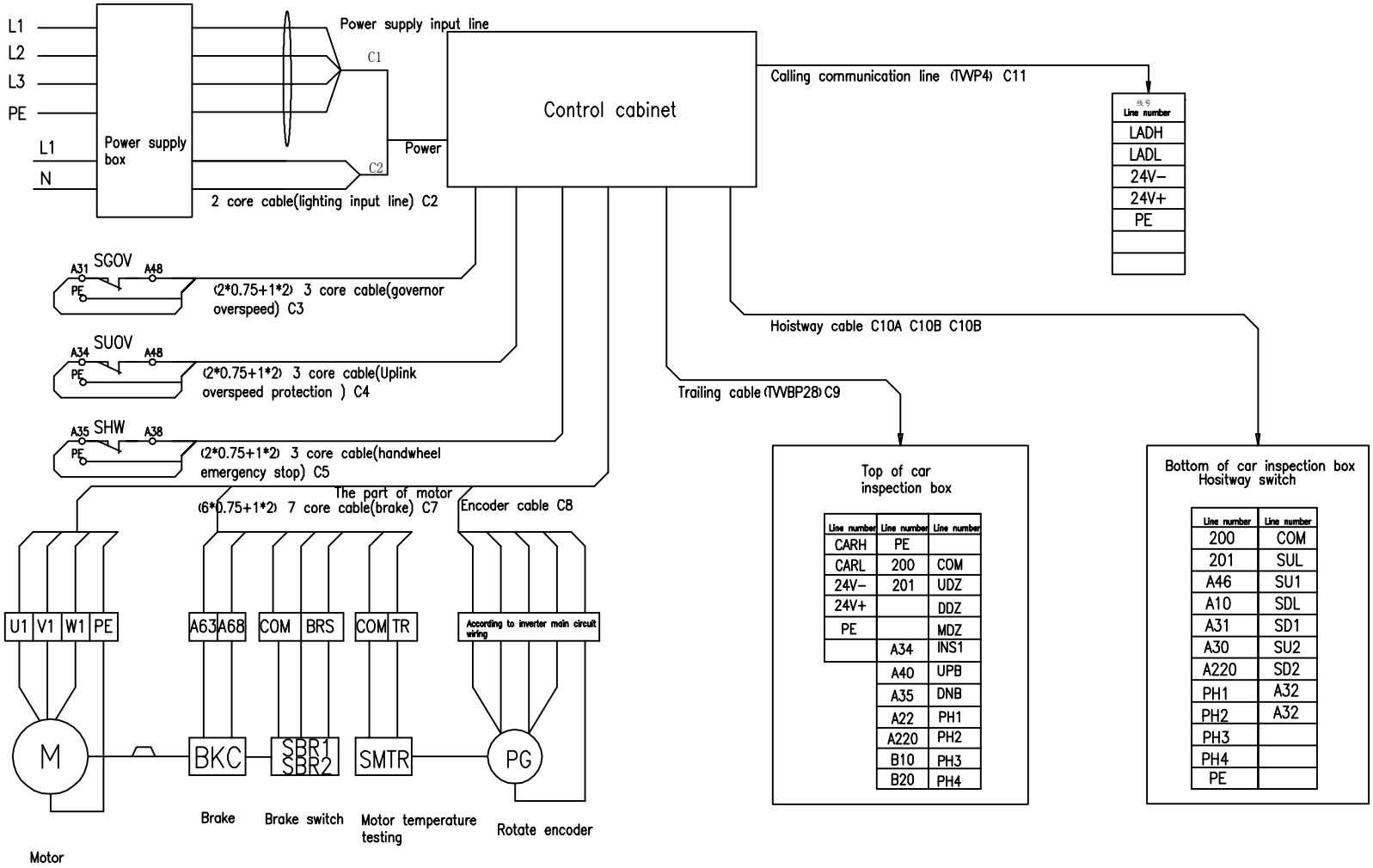

					绘 图 DRWN BY	杨志兴	标准化 STAD	杨志兴
					设 计 DSND BY		批 准 APPD	邢国军
					审 核 CHKD	邢国军		
标 记 SIGN	处 数 COUNT	更改内容 OBJECT	签 字 NAME	日 期 DATE	工 艺 TECD		日 期 DATE	2012.07.05

无锡英威腾德仕卡勒科技有限公司
INVT Discovery Technology(Wuxi)Co.,Ltd.

版本 VERSION	重量 WEIGHT	比例 PROPORTION
4.0		
共 页	第 页	

APPAR 应用 Electronic control system schematic

NAME 名称 wiring diagram

DWG.NO. 图号 EC100-14B-T

借(通)用件登记
描 图
描 校
CAD
旧底图总号
底图总号
签 字
日 期

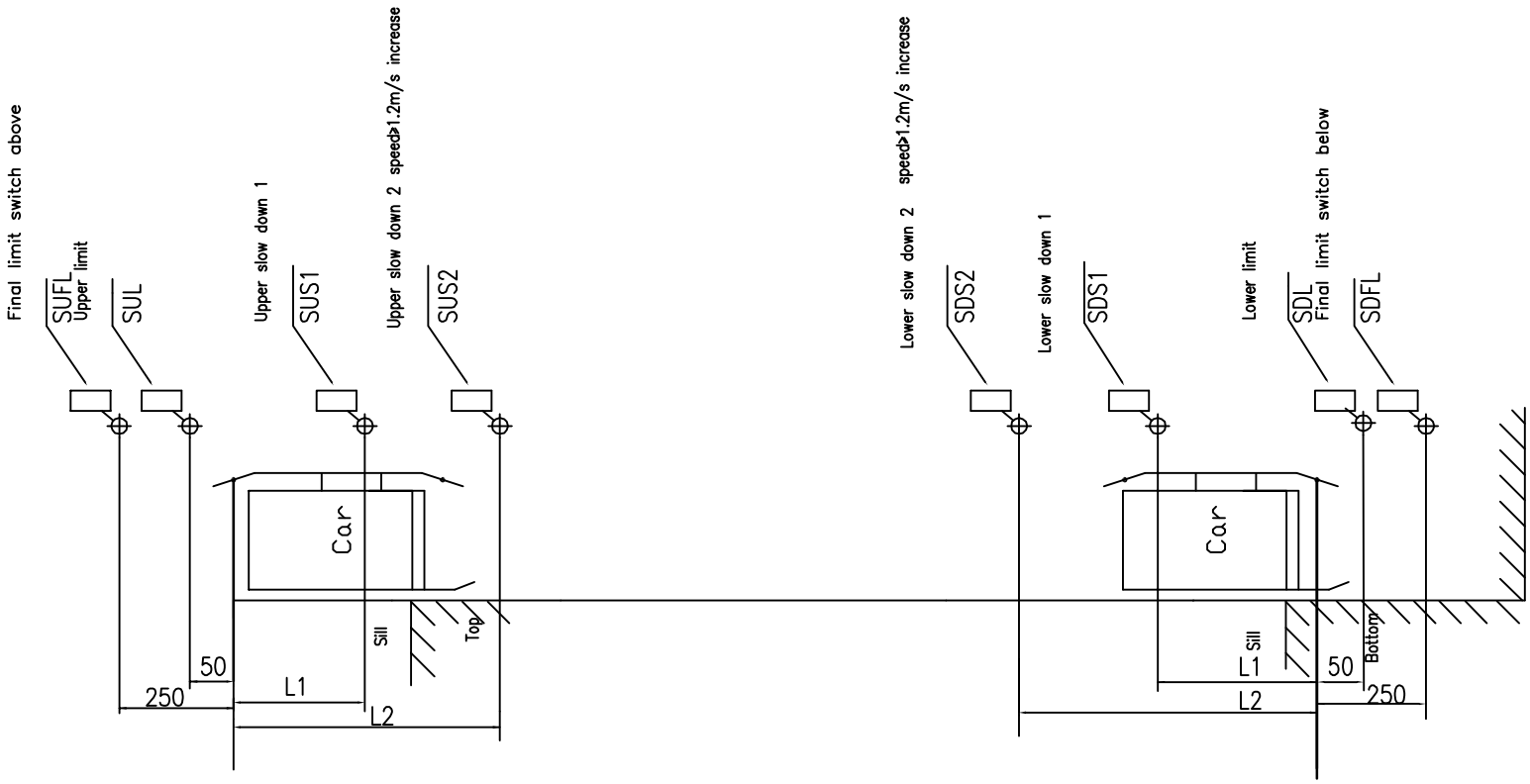

The installed distance of speed corresponding switch

Speed / Distance (mm)	1.6m/s
L1	1400
L2	2400

					绘图 DRWN BY	杨志兴	标准化 STAD	杨志兴	无锡英威腾德仕卡勒科技有限公司 INVT Discovery Technology(Wuxi)Co.,Ltd.	APPAR 应用	Electronic control system schematic
					设计 DSND BY		批准 APPD	邢国军	版本 VERSION / 重量 WEIGHT / 比例 PROPORTION	NAME 名称	shaft Components
					审核 CHKD	邢国军			4.0	DWG.NO. 图号	EC100-16-TURKEY
标记 SIGN	处数 COUNT	更改内容 OBJECT	签字 NAME	日期 DATE	工艺 TECD		日期 DATE	2012.07.05	共 页 / 第 页		

借(通)用件登记
描图
描校
CAD
旧底图总号
底图总号
签字
日期